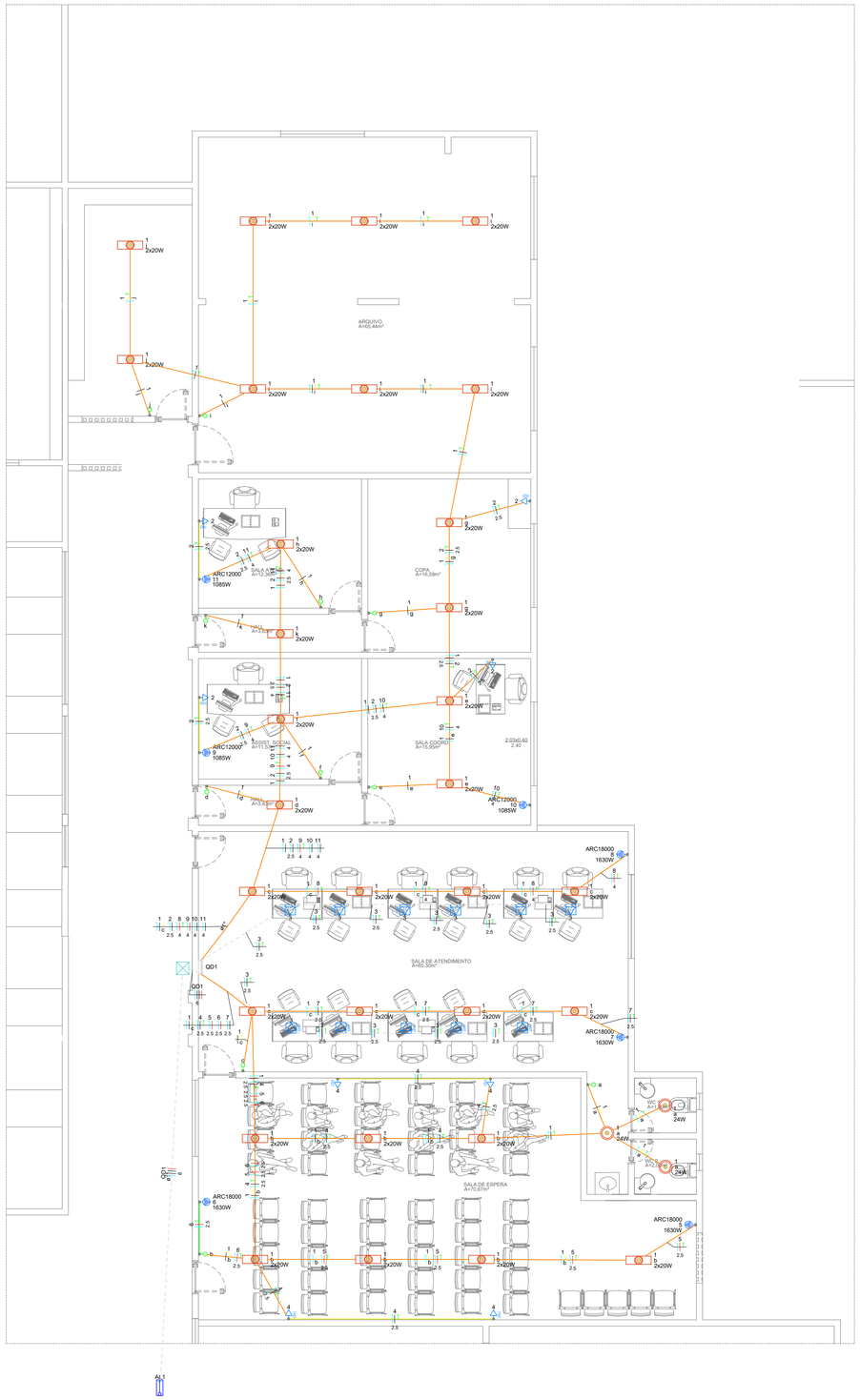

Quadro de Cargas (QD1) - Pavimento

Circuito	Descrição	Esquema	Método de inst.	Tensão (V)	Iluminação (W) 20	Iluminação (W) 24	Tomadas (W) 100	Tomadas (W) 1085	Tomadas (W) 1630	Pot. total. (VA)	Pot. total. (W)	Fases	Pot. - R (W)	Pot. - S (W)	Pot. - T (W)	FCT	FCA	In' (A)	Ip (A)	Seção (mm²)	Ic (A)	Icc (kA)	Disj (A)	dV parc (%)	dV total (%)	Status
1	ILUMINAÇÃO	F+N+T	B1	220 V	62	3				1312	1312	S		1312		1,00	0,70	4,4	6,0	1,5	17,5	3	10	0,69	1,72	OK
2	TOMADAS 1	F+N+T	B1	220 V			8			889	800	R	800			1,00	1,00	4,0	4,0	2,5	24,0	3	10	0,33	1,37	OK
3	TOMADAS 2	F+N+T	B1	220 V			22			2444	2200	S		2200		1,00	1,00	6,1	11,1	2,5	24,0	3	16	0,29	1,32	OK
4	TOMADAS 3	F+N+T	B1	220 V			8			889	800	R	800			1,00	0,70	5,8	4,0	2,5	24,0	3	10	0,32	1,36	OK
5	AR SALA DE ESPERA 1	F+N+T	B1	220 V				1		1811	1630	T			1630	1,00	0,70	11,8	8,2	2,5	24,0	3	16	1,15	2,18	OK
6	AR SALA DE ESPERA 2	F+N+T	B1	220 V				1		1811	1630	T			1630	1,00	0,70	11,8	8,2	2,5	24,0	3	16	0,81	1,84	OK
7	AR SALA DE ATENDIMENTO 1	F+N+T	B1	220 V				1		1811	1630	S		1630		1,00	0,70	11,8	8,2	2,5	24,0	3	16	0,74	1,77	OK
8	AR SALA DE ATENDIMENTO 2	F+N+T	B1	220 V				1		1811	1630	T			1630	1,00	1,00	8,2	8,2	4	32,0	3	16	0,49	1,52	OK
9	AR ASSIT. SOCIAL	F+N+T	B1	220 V			1			1206	1085	T			1085	1,00	1,00	5,5	5,5	4	32,0	3	16	0,25	1,29	OK
10	AR SALA DE COORD.	F+N+T	B1	220 V			1			1206	1085	S		1085		1,00	1,00	5,5	5,5	4	32,0	3	16	0,39	1,42	OK
11	AR SALA ATEND.	F+N+T	B1	220 V			1			1206	1085	R	1085			1,00	1,00	5,5	5,5	4	32,0	3	16	0,35	1,38	OK
12	RESERVA 1	F+N+T	B1	220 V						1000	1000	R	1000			1,00	1,00	4,5	4,5	1,5	17,5	3	10	0,00	0,00	OK
13	RESERVA 2	F+N+T	B1	220 V						1000	1000	R	1000			1,00	1,00	4,5	4,5	1,5	17,5	3	10	0,00	0,00	OK
14	RESERVA 3	F+N+T	B1	220 V						1000	1000	R	1000			1,00	1,00	4,5	4,5	1,5	17,5	3	10	0,00	0,00	OK
TOTAL					62	3	38	3	4	19395	17887	R+S+T	5685	6227	5975											

Quadro executivo - QD1

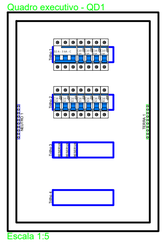

Escala 1:5

Legenda - Pavimento

	2 Tomadas no piso
	Caixa de passagem 300x300x300 no piso
	Condulete PVC 5 entradas - 2 Tomadas baixas a 0,30m do piso
	Condulete PVC 5 entradas - Interruptor simples 1 tecla - 1,20m do piso
	Condulete PVC 6 entradas - Tomada alta a 2,20m do piso
	Entrada de serviço
	Ponto genérico de luz 24W
	Ponto genérico de luz 2x20W
	Quadro de distribuição

Legenda de condutos - Pavimento

Elétrica	
	Teto
	Média
	Baixa
	Piso

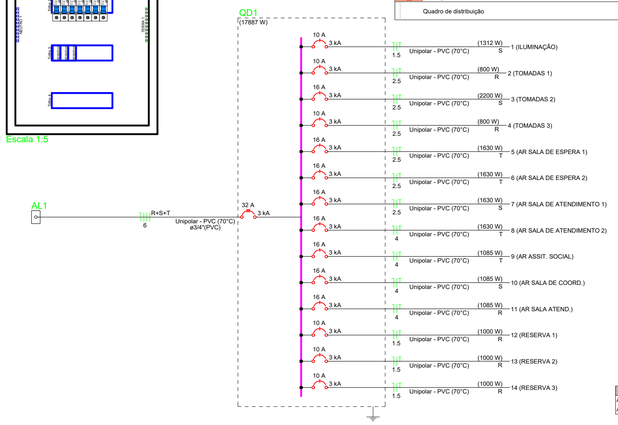

Legenda das indicações - Pavimento

ARC12000	Condulete 6 entradas - Pontos de força - Uso especifico - Condicionador de ar Split 12000BTU
ARC18000	Condulete 6 entradas - Pontos de força - Uso especifico - Condicionador de ar Split 18000BTU

Lista de Materiais (QD1)

Acessórios p/ eletrodutos	
Caixa PVC	
4x2"	11 pç
Caixa PVC octogonal	
4"x 4"	34 pç
Condulete PVC 5 entradas	
Condulete PVC 5 entradas	19 pç
Condulete PVC 6 entradas	
Condulete PVC 6 entradas	7 pç
Luva PVC rosca	
1"	3 pç
3/4"	239 pç
Acessórios uso geral	
Arruela de pressão galvan.	
1/4"	4 pç
Bucha de nylon	
S4	291 pç
S6	21 pç
Parafuso fenda galvan. cab. panela	
2,9x25mm autoatarrachante	291 pç
4,2x32mm autoatarrachante	17 pç
4,8x45mm autoatarrachante	4 pç
Cabo Unipolar (cobre)	
Isol.PVC - 450/750V (ref. Pirastic Ecoplus BWF Flexível)	
1.5 mm² - Amarelo	106.38 m
1.5 mm² - Azul claro	94.53 m
1.5 mm² - Preto	92.78 m
1.5 mm² - Verde-amarelo	30.5 m
2.5 mm² - Azul claro	147.51 m
2.5 mm² - Branco	76.23 m
2.5 mm² - Preto	34.65 m
2.5 mm² - Verde-amarelo	102.15 m
2.5 mm² - Vermelho	36.63 m
4 mm² - Azul claro	59.36 m
4 mm² - Branco	15.72 m
4 mm² - Preto	17.62 m
4 mm² - Verde-amarelo	38.87 m
4 mm² - Vermelho	26.03 m
6 mm² - Azul claro	14.37 m
6 mm² - Branco	14.37 m
6 mm² - Preto	14.37 m
6 mm² - Vermelho	14.37 m
Dispositivo Elétrico - embutido	
Placa 2x4"	
Placa p/ 2 funções	11 pç
S/ placa	
Tomada hexagonal (NBR 14136) (2) 2P+T 10A	11 pç
Dispositivo Elétrico - sobrepor	
Tampa PVC p/ condulete	
2 Tomadas hexagonal (NBR 14136) 2P+T 10A	8 pç
Interruptor 1 tecla simples	11 pç
Tomada hexagonal (NBR 14136) 2P+T 20A	7 pç
Dispositivo de Proteção	
Disjuntor Tripolar Termomagnético - norma DIN (Curva C)	
32 A - 3 kA	1 pç
Disjuntor Unipolar Termomagnético - norma DIN (Curva C)	
10 A - 3 kA	3 pç
16 A - 3 kA	8 pç
Eletroduto PVC rosca	
Braçadeira PVC encaixe	
1"	17 pç
3/4"	239 pç
Eletroduto, vara 3,0m	
1"	16.67 m
3/4"	205.52 m
Quadro distrib. plástico - sobrepor	
Barr. trif. - DIN	
Cap. 28 disj. unip. - In Pente 100A	1 pç

QD1

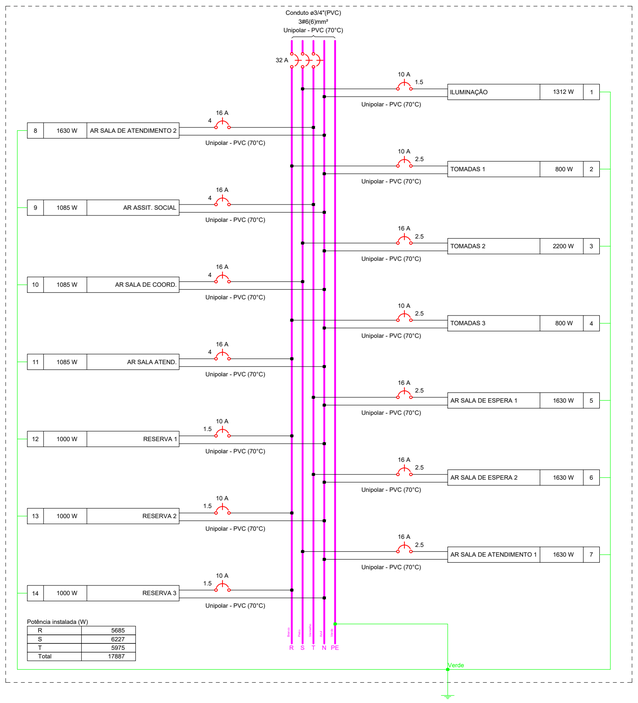

Potência instalada (W)

R	5685
S	6227
T	5975
Total	17887

PREFEITURA MUNICIPAL DE SÃO LOURENÇO DA MATA

OBRA: REFORMA CSU	ÁREA EXISTENTE:	ÁREA A CONSTRUIR:
LOCAL: CENTRO, SÃO LOURENÇO DA MATA - PE	EQUIPE TÉCNICA: SECRETARIA DE INFRAESTRUTURA	
PROPRIETARIO: SECRETARIA DE INFRAESTRUTURA	RESP. TÉCNICO - ENGENHEIRO CIVIL: DIEGO ALVES CREA: 1818446316PE	
CONTEÚDO: FIAÇÃO E PONTOS	PROJETO: PROJETO ELÉTRICO	
ESCALA: INDICADA	DESENHISTA: DIEGO ALVES	DATA: DEZEMBRO DE 2025
FOLHA: 01 /01		